LEE BROOM

CHANDELIER 5 PIECE

110-130V : CB0141 / CB0142 / CB0145 / CB0146 / CH0140 / CRE0180 / NDC0153 / FUL0162 / FUL0163 / FUL0164

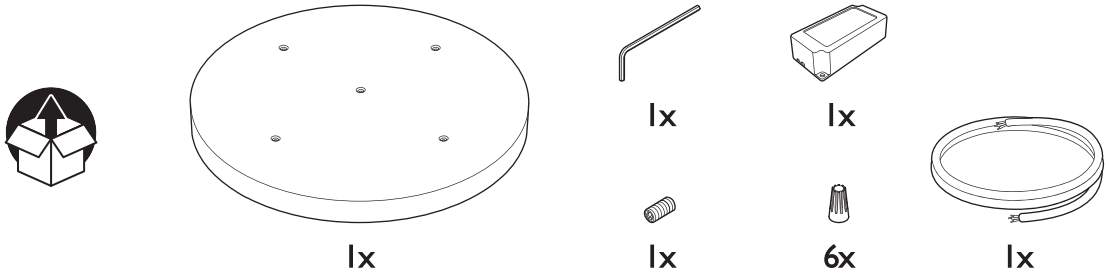

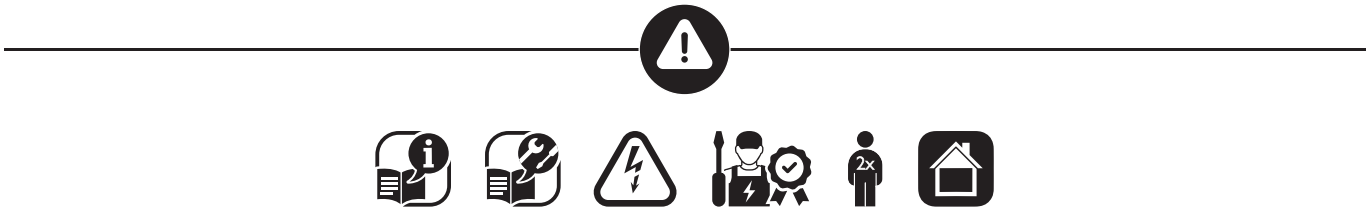

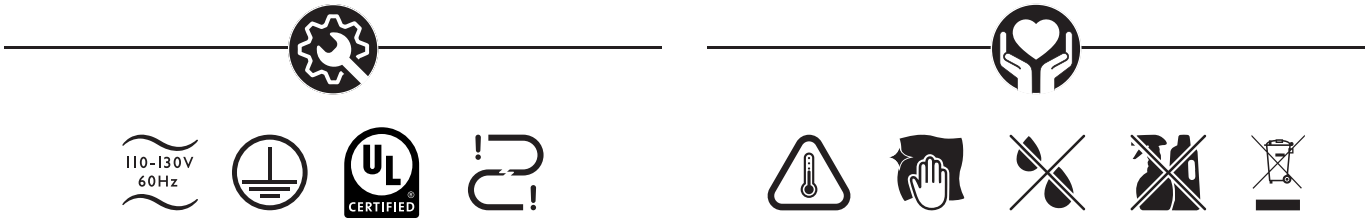

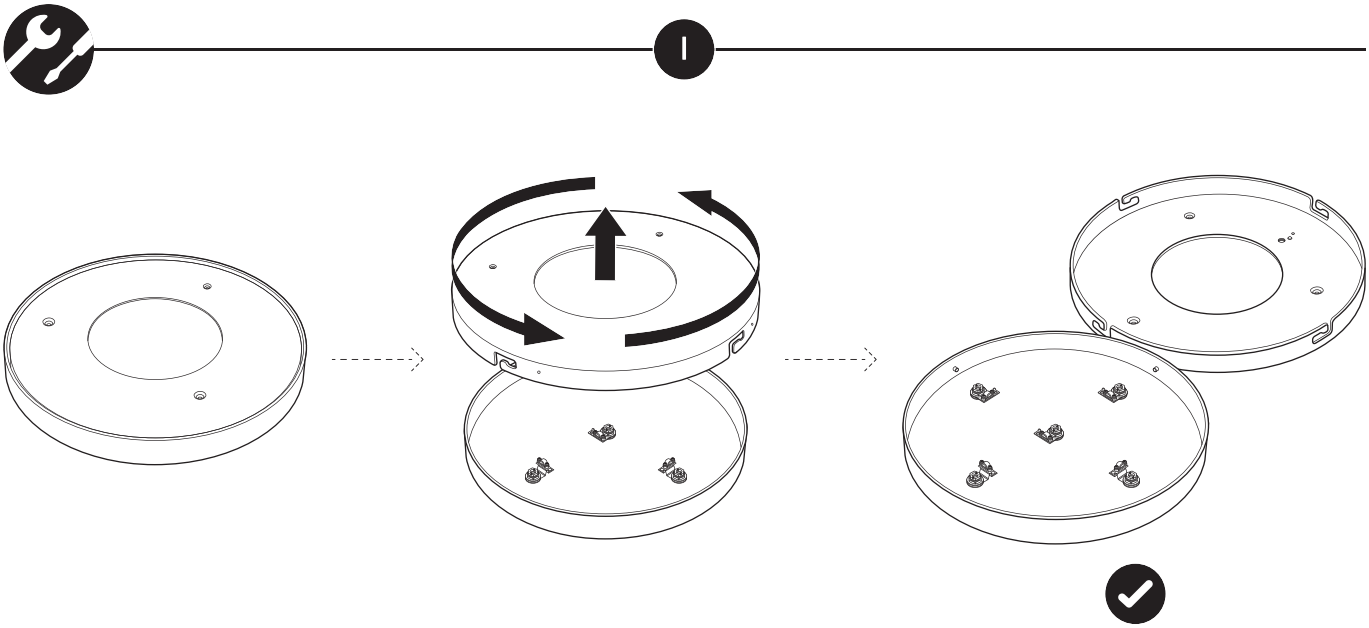

2

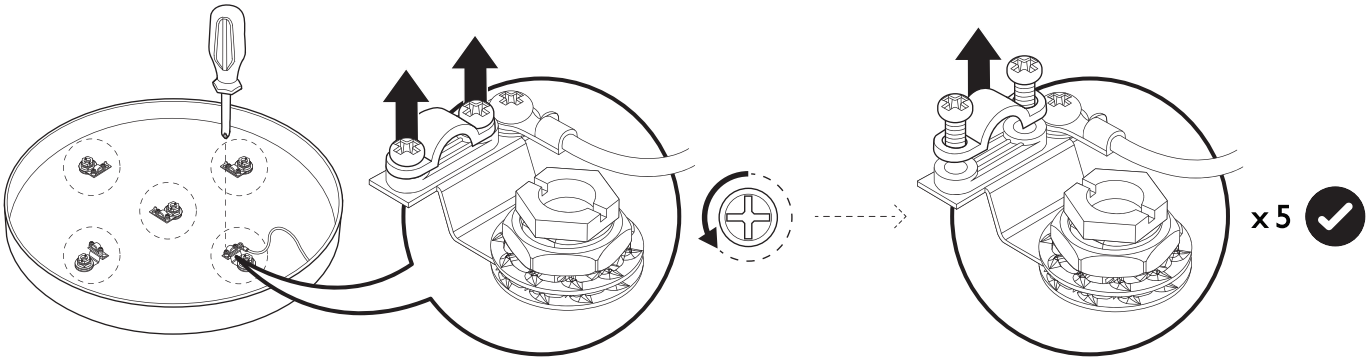

3

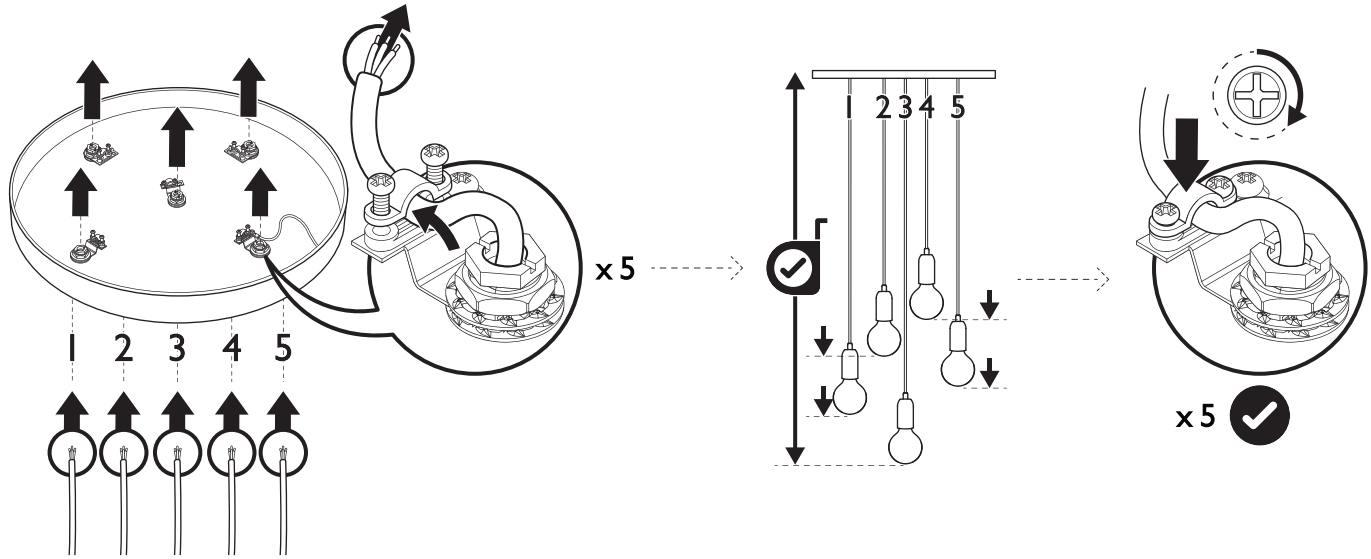

4

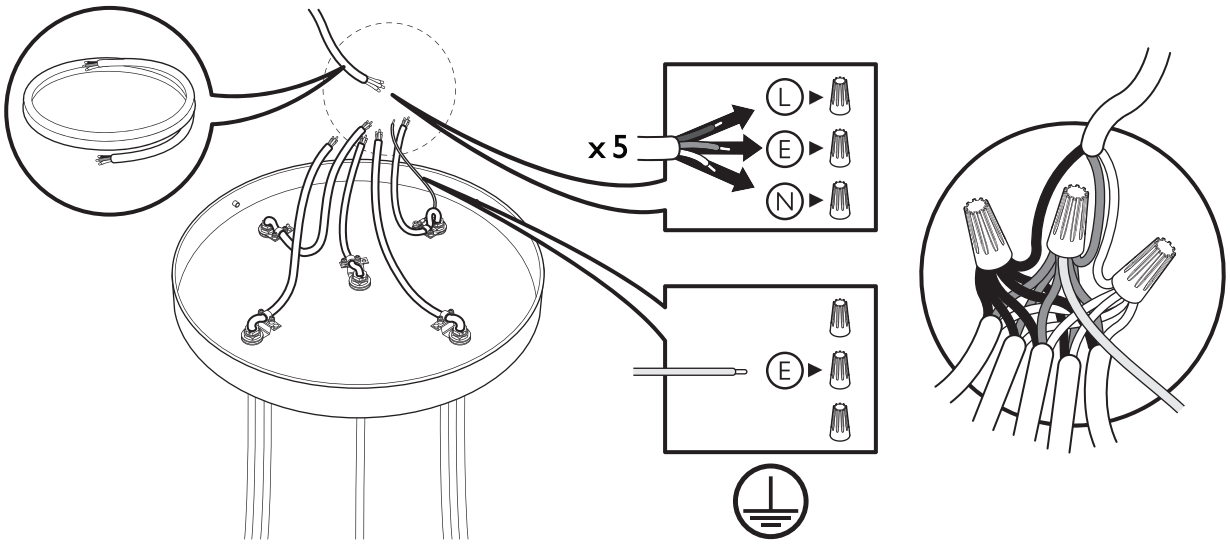

5

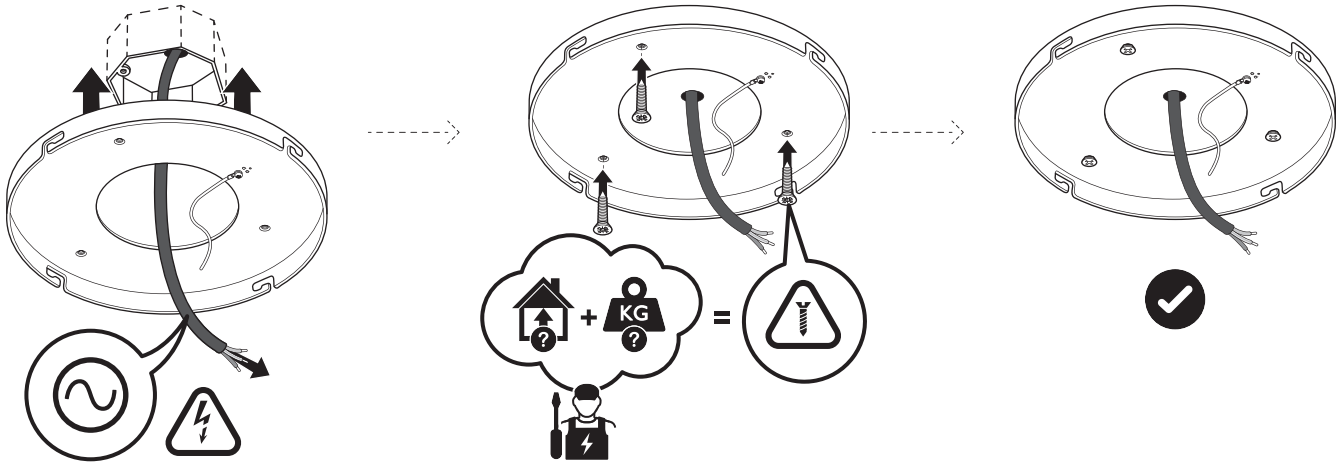

6

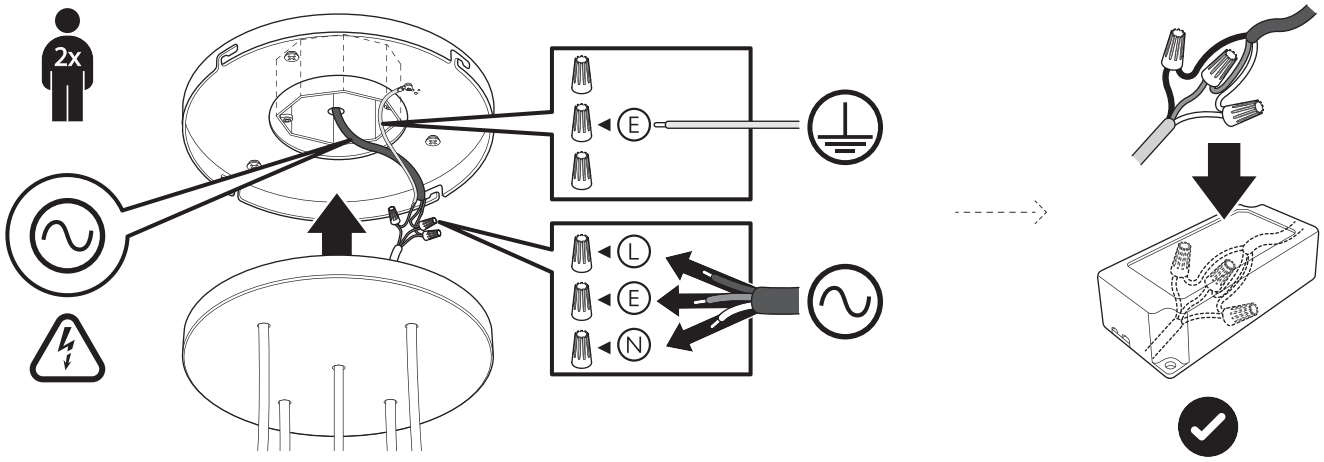

7

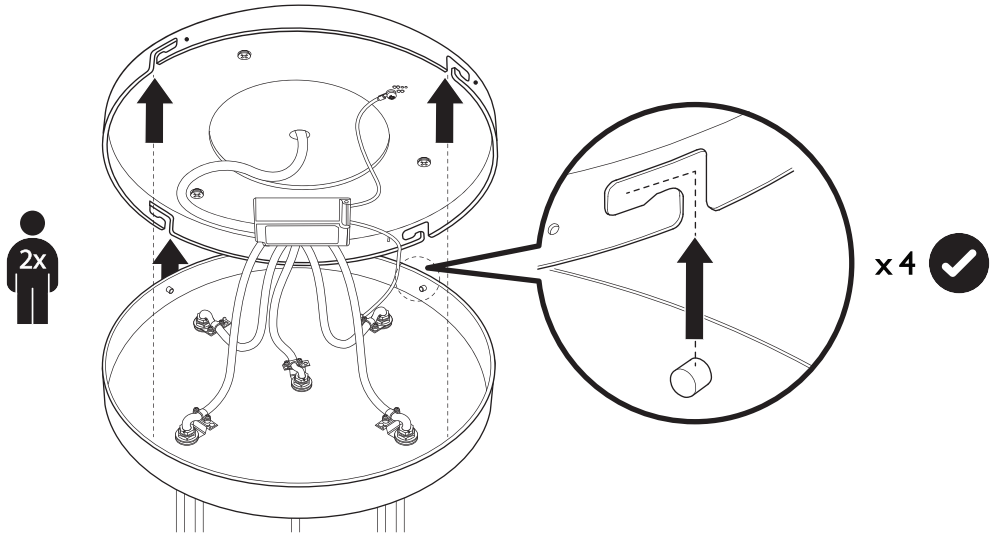

8

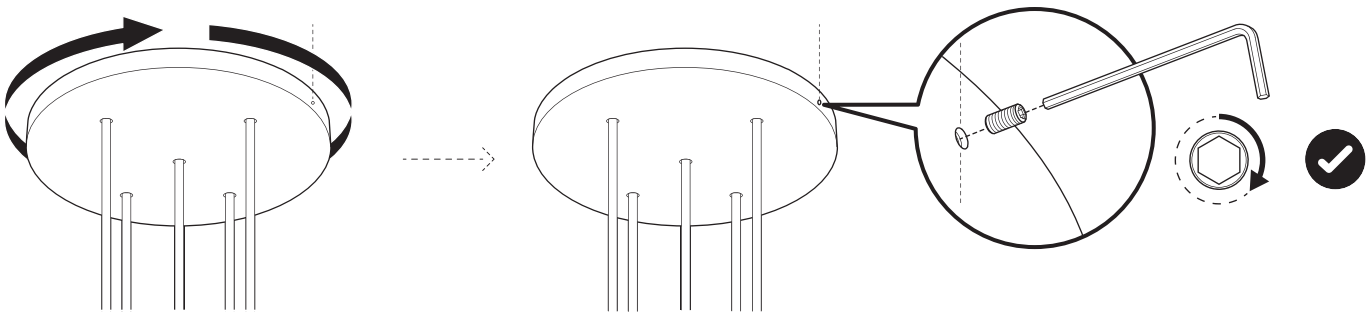

9

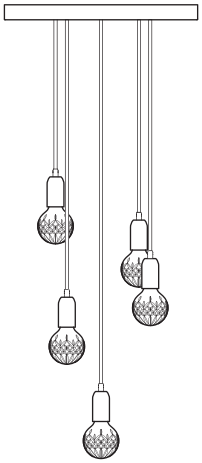

CB0141 / CB0142 / CB0145 / CB0146

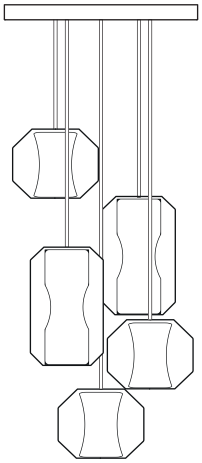

CH0140

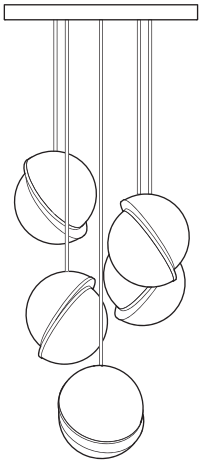

CRE0180

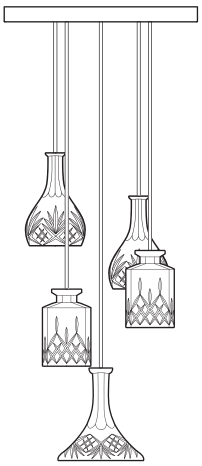

NDC0153

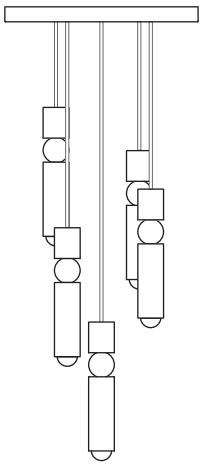

FUL0162 / FUL0163 / FUL0164