Code 1A108XX03A.XX.04
120 V ~ 60 Hz
Inrush current 5 A - 50 µS
14,5 W LED module - 400 mA ⎓ DC

Dry locations only
Pour emplacements secs seulement
Lugares secos exclusivamente

Optional LED module accessory
Darklight - code 1A121XX00A.00.00

Davide Groppi srl
Via Belizzi 20 / 22 - 29122 Piacenza - Italia - Ph. +39.0523.571590
info@davidegroppi.com - www.davidegroppi.com

Davide Groppi srl © 2023
Società soggetta a direzione e coordinamento di Italian Design Brands spa

7A1080090 - 20230728

davide groppi

INSTRUCTIONS

SPOT
DESIGN 2001
MADE IN PIACENZA
MADE IN ITALY

Luce per vedere, luce per sentire.

IT - Grazie per aver scelto una lampada Davide Groppi.
Semplicità, leggerezza, emozione, invenzione e stupore sono le componenti fondamentali del nostro progetti.
EN - Thank you for choosing a Davide Groppi light.
Simplicity, weightlessness, emotion, creative invention, amazement are the fundamental components of our designs.
FR - Merci d'avoir choisi une lampe Davide Groppi.
La simplicité, légèreté, émotion, invention et surprise sont l'essence de nos projets.
DE - Danke, dass Sie sich für eine Lampe von Davide Groppi entschieden haben. Einfachheit, Leichtigkeit, Emotion, Erfindung und Erstaunen sind die grundlegenden Elemente unserer Projekte.
ES - Gracias por haber elegido una lámpara Davide Groppi.
Sencillez, ligereza, emoción, invención y asombro son los componentes fundamentales de nuestros proyectos.
PT - Obrigado por escolher um candeeiro Davide Groppi.
Simplicidade, delicadeza, emoção, inovação e deslumbramentos são as peças fundamentais dos nossos projectos.
RU - Благодарим за выбор светильника Davide Groppi.
Простота, легкость, эмоции, креатив и умение удивлять – вот основные составляющие наших проектов.
ZH - 非常感谢您选用 Davide Groppi 品牌灯具。
简洁、轻盈、激情、创意和惊伟，构成了我们设计理念的基本要素。
Davide Groppi مصباح اختيارك لقد شكرًا
الإلهام وروعة والخفة البساطة هي الأساسية المكونات
تصاميمنا.

ZH - 安装及使用说明
注意
只有遵守安装及使用阶段的说明情况下，才可保证电器的安全。必须将本文件妥为保存。
- 每当安装电器以及使用操作电器时，请确保电源电压已经断开。
- 电器不得以任何方式修改或篡改，任何修改都有可能损害其安全性能，产生危险。
Davide Groppi srl 拒绝承担任何修改产品导致的任何责任。

AR تعليمات التركيب والاستخدام.
شكرًا لك على اختيار قطعة من خلال مراعاة هذه التعليمات لذا التركيب والاستخدام. يجب الاحتفاظ بها.
- عند التركيب وكلما بعدت تدخل في الجهاز، قاطع كل من هذه قبل البدء التيار الكهربائي.
- لا يجوز تعديل الجهاز أو العبث به بأي طريقة، إذ أن ذلك يمكن أن يقوض سلامته ويعرضه لخطر.
تنفي ديفيد جروبي srl من أي مسؤولية عن المنتجات المعدلة.

- Das Gerät darf nicht verändert oder manipuliert werden. Änderungen können die Sicherheit beeinträchtigen und eine Gefahr darstellen. Davide Groppi srl lehnt jegliche Haftung für verändertе Produkte ab.

ES - **Instrucciones de instalación y de uso.**
Atención
La seguridad del aparato solo se garantiza si se siguen estas instrucciones durante la instalación y el uso.
Es necesario mantenerlas.
- Cuando se instale y cada vez que intervenga en el aparato, asegúrese de que la tensión de alimentación ha sido desconectada.
- El aparato no puede ser modificado o alterado de ninguna manera, cualquier modificación puede comprometer la seguridad y hacerlo peligroso. Davide Groppi srl declina toda responsabilidad por los productos modificados.
PT - **Instruções de instalação e emprego.**
Atenção
A segurança do aparelho é garantida apenas respeitando esses instruções tanto na fase de instalação quanto naquela de emprego.
É necessário conservá-las.
- No ato de instalação e toda vez que for necessário intervir no aparelho, assegurar-se de que tenha sido removida a tensão de alimentação.
- O aparelho não pode ser modificado ou adulterado em nenhum modo, qualquer modificação pode comprometer a sua segurança, tornando o mesmo perigoso.
Davide Groppi srl declina qualquer responsabilidade pelos produtos modificados.
RU - **Инструкции по установке и использованию.**
Внимание
Безопасность аппарата гарантируется только при соблюдении этих инструкций как при установке, так и при использовании.
Необходимо их сохранить.
- При установке и всякий раз при проведении операций с аппаратом, убедитесь, что отключено напряжение питания.
- Ни в коем случае нельзя модифицировать или вмешиваться в работу аппарата, любое изменение может поставить под угрозу его надежность, делая его небезопасным.
Компания Davide Groppi srl снимает с себя любую ответственность за измененные продукты.

IT - **Istruzioni di installazione ed impiego.**
Attenzione
La sicurezza dell'apparecchio è garantita solo rispettando queste istruzioni sia in fase di installazione che di impiego.
È necessario conservarle.
- All'atto dell'installazione ed ogni volta che si interviene sull'apparecchio, assicurarsi che sia stata tolta la tensione di alimentazione.
- L'apparecchio non può essere in alcun modo modificato o manomesso, ogni modifica ne può compromettere la sicurezza rendendo lo stesso pericoloso. Davide Groppi srl declina ogni responsabilità per i prodotti modificati.
EN - **Installation and use instructions.**
Attention
Safety of the appliance is only guaranteed by complying with these instructions both during the installation and use phase. They must be kept.
- On installation and each time you intervene on the appliance, ensuring the power supply was disconnected.
- The appliance cannot be altered or tampered with in any way, any changes would compromise safety, making it dangerous. Davide Groppi srl cannot be held in any way liable for altered products.
FR - **Instructions pour l'installation et l'utilisation.**
Attention
La sécurité de l'appareil peut uniquement être garantie en respectant ces instructions, aussi bien lors de l'installation que lors de l'utilisation.
Il est nécessaire de les conserver.
- S'assurer que la tension d'alimentation a été coupée avant de procéder à l'installation et à une intervention sur l'appareil.
- L'appareil ne peut en aucun cas être modifié ni manipulé ; toute modification peut en compromettre la sécurité et le rendre dangereux. Davide Groppi srl décline toute responsabilité pour les produits modifiés.
DE - **Installations- und Bedienungsanleitung.**
Achtung
Die Sicherheit des Gerätes ist nur gewährleistet, wenn diese Anweisungen sowohl bei der Installation als auch beim Gebrauch beachtet werden.
Diese Anweisungen müssen aufbewahrt werden.
- Stellen Sie bei der Installation und bei jedem Eingriff am Gerät sicher, dass die Stromversorgung unterbrochen ist.

ZH - 非常感谢您选用 Davide Groppi 品牌灯具。
简洁、轻盈、激情、创意和惊伟，构成了我们设计理念的基本要素。
AR تعليمات التركيب والاستخدام - Davide Groppi

1

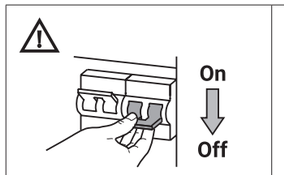

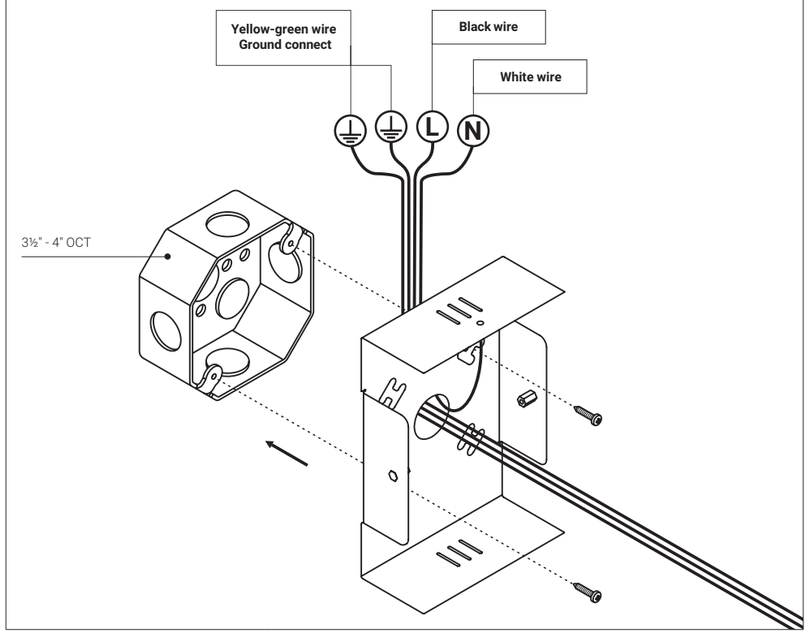

Example connection (optional) for dimming PUSH 2A

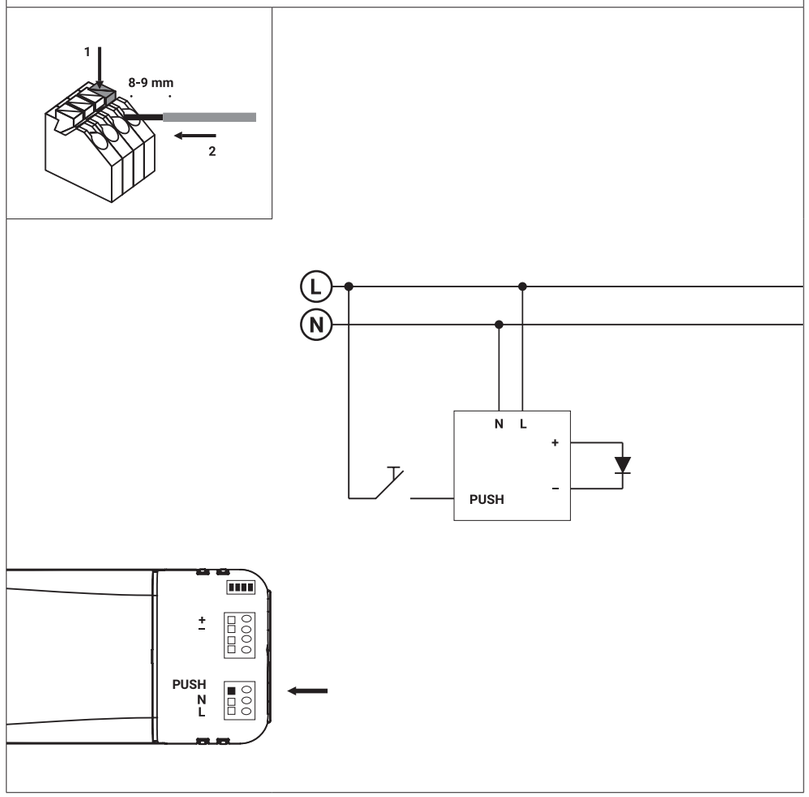

Example connection (optional) for dimming 1-10V 2B

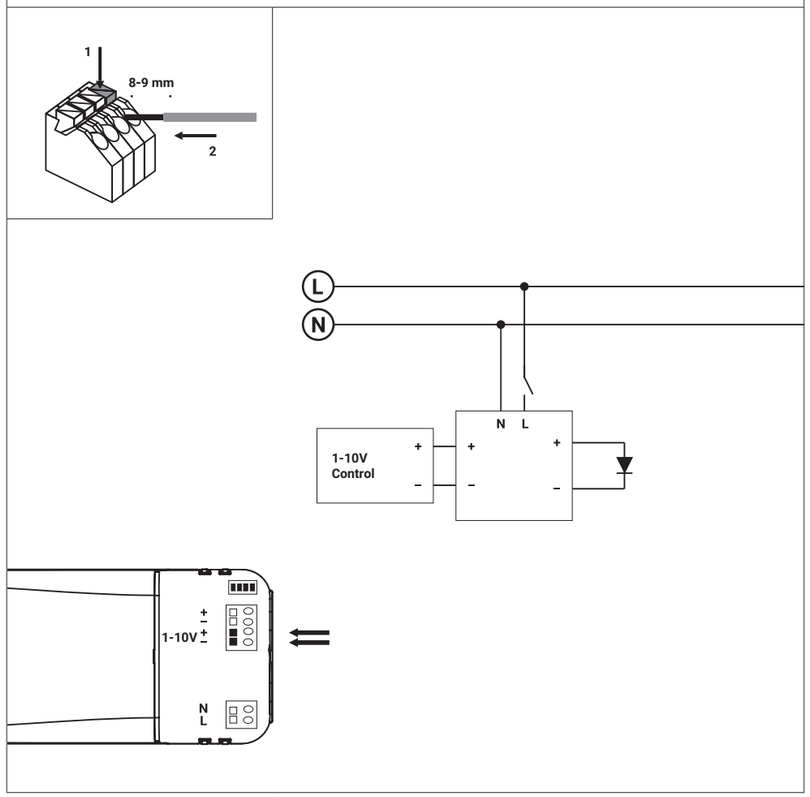

3

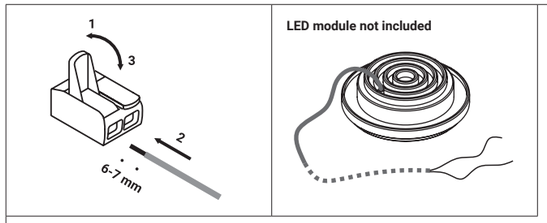

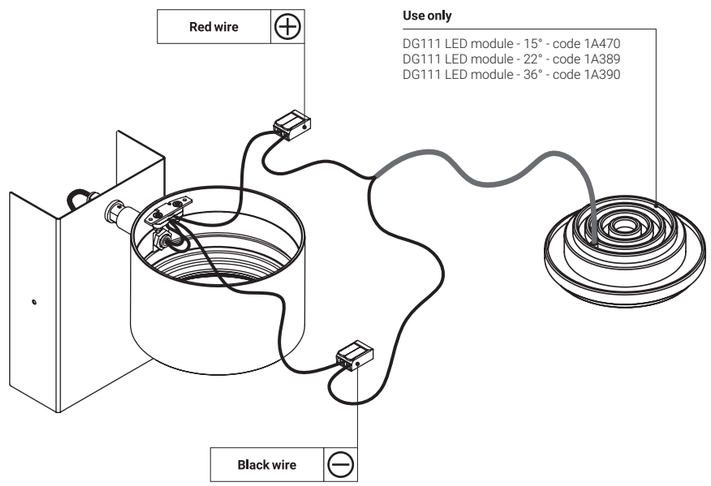

4

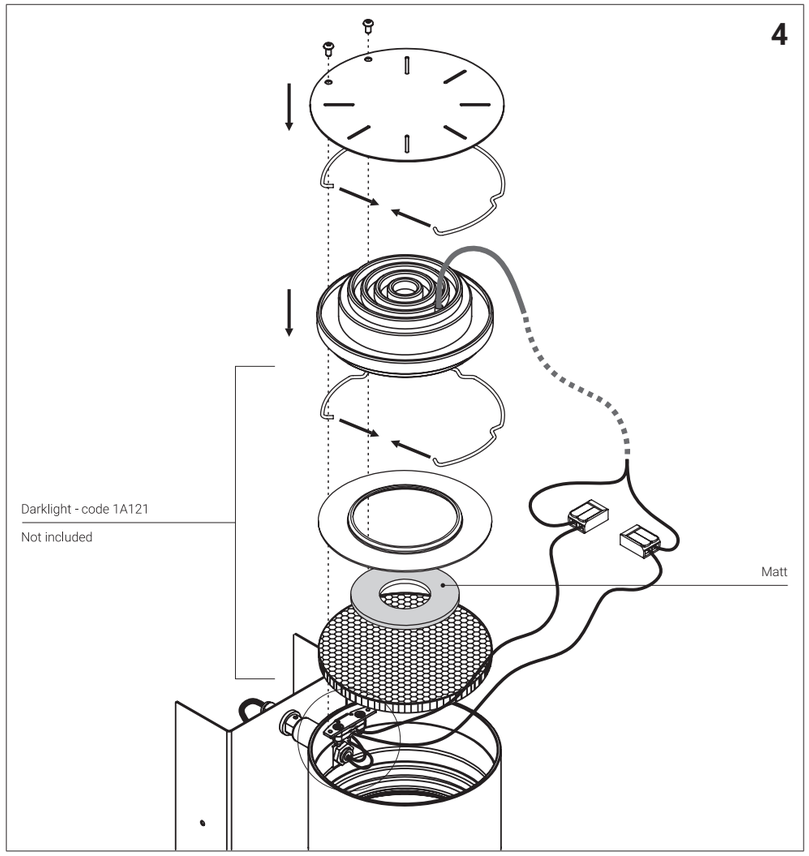
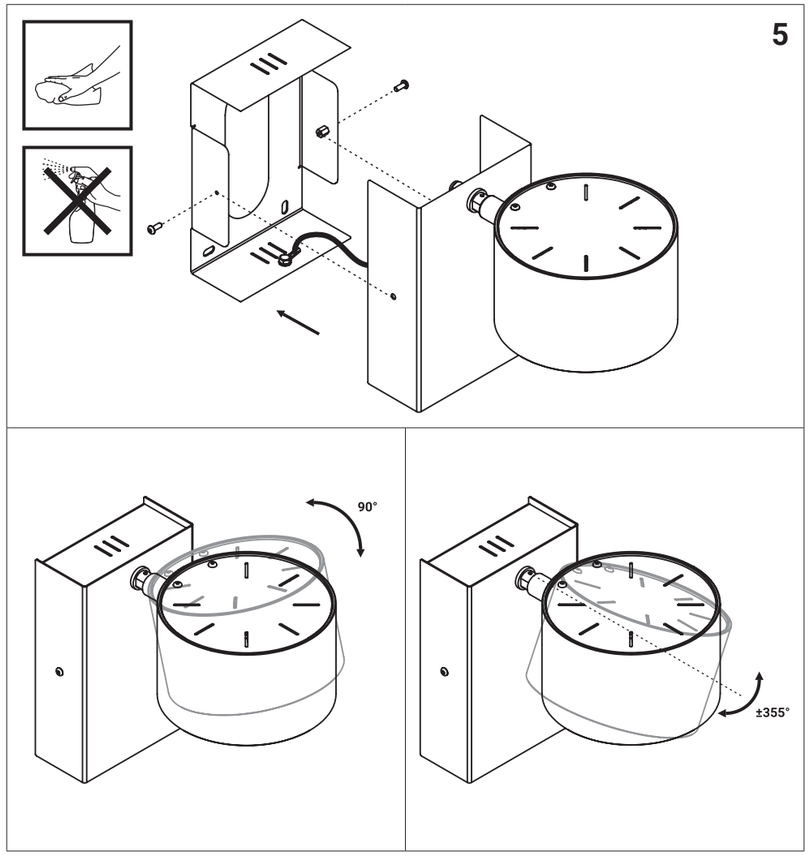
5